HZ2: HLUBINNÉ ZÁKLADY - PILOTY

Základy podepřené pilotami
(základový rošt)

PŮDORYS

M 1:50

Půdorys s rozměry základů, pilot a jejich popisem

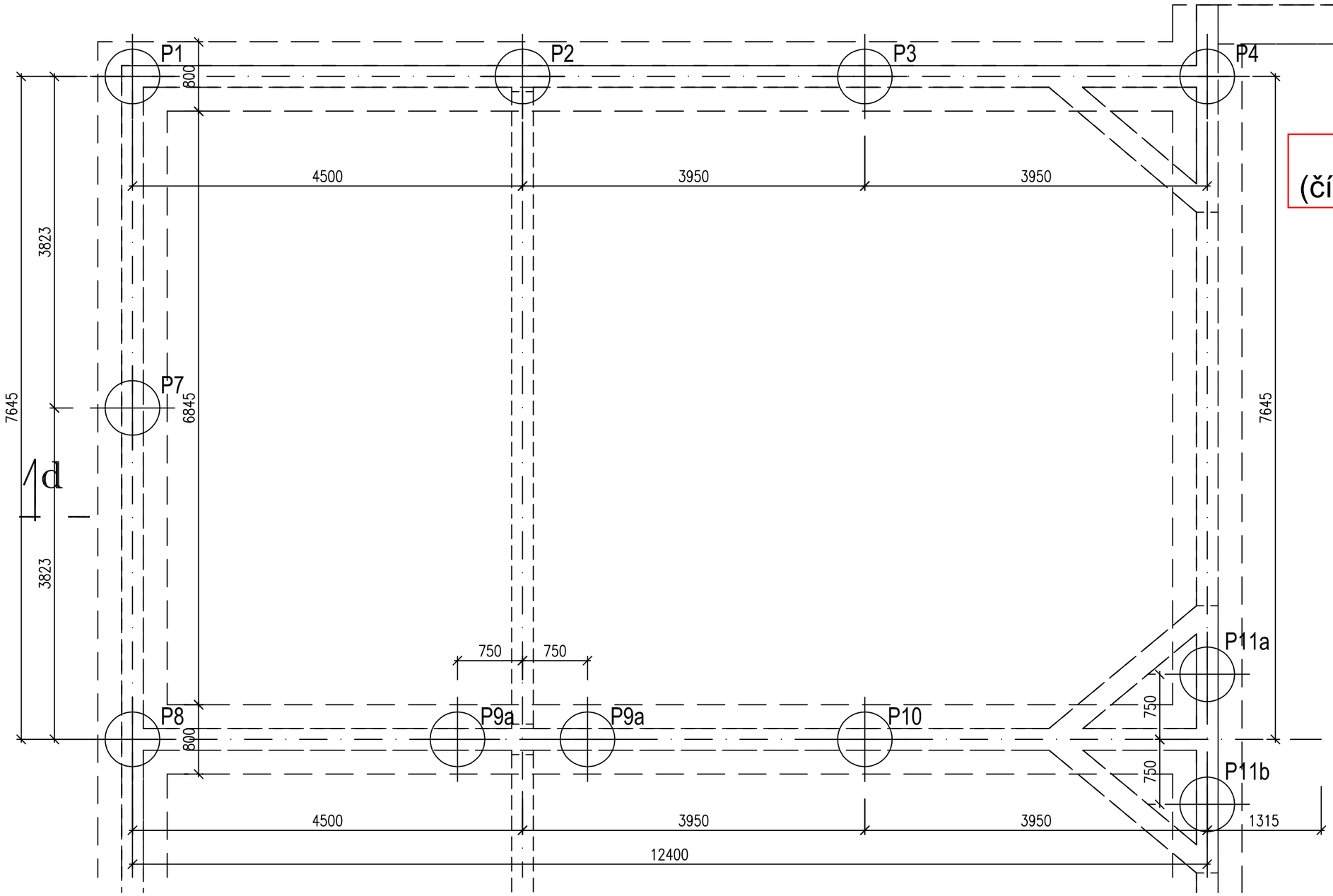

tabulka specifikací pilot
(číslo, profil a celková délka)

HZ2: HLUBINNÉ ZÁKLADY - PILOTY

PŘÍČNÝ ŘEZ d

M 1:50

Příčný řez s rozměry základů a pilot včetně jejich popisu

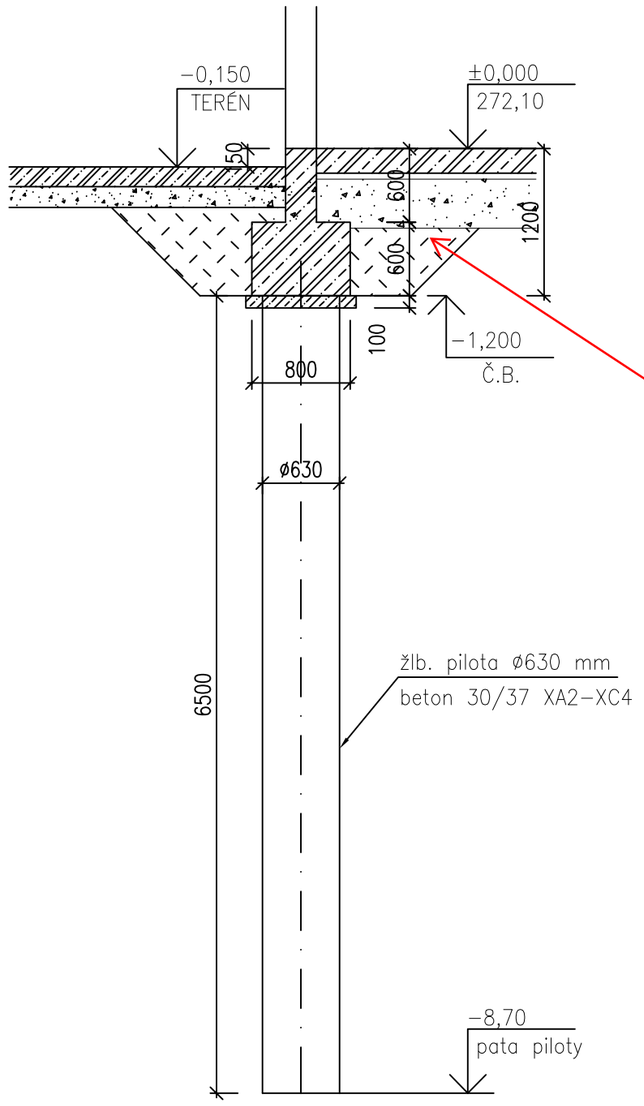

výkop pro základ a pracovní prostor podél základu, zpětný hutněný zásyp vhodnou zeminou

tabulka specifikací pilot (číslo, profil a celková délka)

doporučeno: typický sled vrstev zemin/hornin - zdroj: Zpráva o průzkumu lokality